第35回　大阪市長杯争奪戦大会　第25回　ゼット杯争奪戦大会【学童B】　此花区少年軟式野球連盟

試合時間帯

第1試合目	8:00
第2試合目	9:30
第3試合目	11:00
第4試合目	12:30
第5試合目	14:00
第6試合目	15:30

大会グランド記号

舞洲ソフトボール　(M)	桜島グランド　(B)
舞洲多目的　(A)	此花総合グランド　(S)
常吉グランド　(T)	舞洲第二運動場　(U)
住友化学グランド　(K)	北港グランド　(H)
住友電工グランド　(D)	

≪昨年度　優　勝≫

東中浜ジャイアンツ

≪昨年度　準優勝≫

南津守タイガー

大会試合問い合わせ　≪渉外部　今村≫　TEL　090-3353-8945

1	此花ギャラントリー	此　花
2	北恩加島少年野球部	MINATO
3	東粉浜ジャガーズ	住　吉
4	庄内ゼッツ野球クラブ	豊　中
5	花谷少年野球部	西神戸
6	泉尾北少年野球部	大　正
7	川北　ストーム	西連合
8	池田レッドアーミー	池　田
9	泉北ドリームズ	堺
10	都　島　タイガース	都　島
11	城東ジュニアパワーズ	城　東
12	少年野球佐井寺クラブ	吹田東部
13	平野ベースボールクラブ	平　野
14	下島サンダース	守　口
15	石切ジュニアモンキーズ	東大阪
16	西淀イーグルス	西連合
17	錦ホワイトシンガー	守　口
18	オール阪南野球クラブ	阿倍野
19	高倉連合少年野球団	関西連盟
20	寿栄ジャイアンツ	高　槻
21	東中浜ジャイアンツ	城　東
22	池　田　Ａ．Ｇ	池　田
23	清水丘シャークス	住　吉
24	緑ヶ丘グリーンヒルズ	和　泉
25	ビクターズ	西　宮
26	初芝メッツ	大和川松原
27	道明寺イーストドリームス	藤井寺
28	南津守タイガー	西　成
29	白金メッツ	猪名川
30	摂津コンドルズ	摂　津
31	Ｒ　Ｉ　Ｃ　Ａ	泉大津
32	苅田ビックオリオンズ	住　吉
33	箕面ジュニアーズ	箕　面
34	Ｕ　Ｈ　Ｋ　２	平　野
35	ジュニアジャガース	城　東
36	千里山パンサーズ	吹　田
37	此花トライアル	此　花

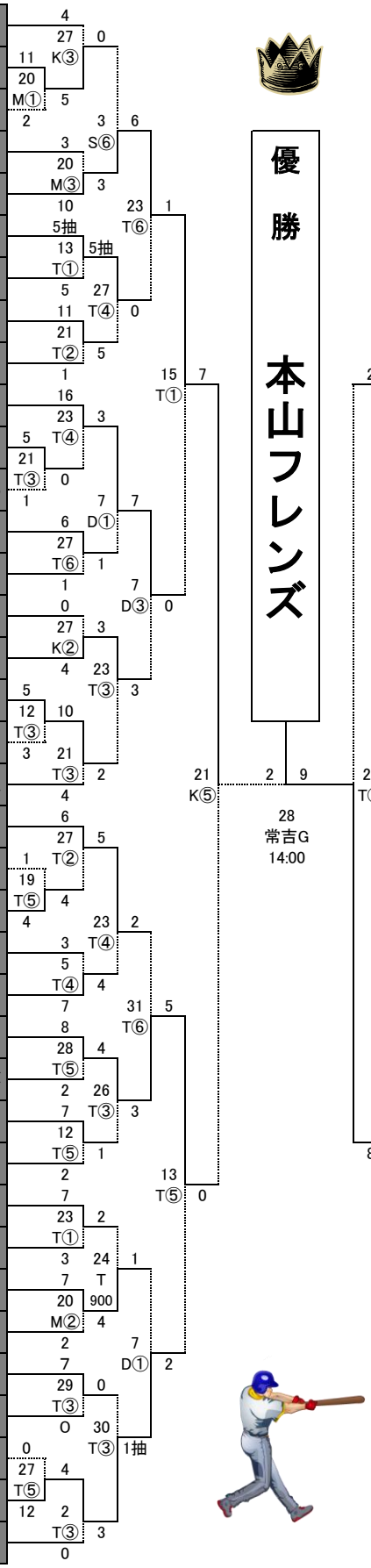

住　吉	住吉フレンド	38
城　東	城東コスモボーイズ	39
吹田東部	山田西リトルウルフ	40
茨　木	春日イーグルス	41
西連合	西ファイターズ	42
東大阪	長田スポーツクラブ	43
河内長野	美加の台ファイターズ	44
大　正	南恩加島子供会野球部	45
吹　田	山手スカイホークス	46
西淀川	柏里　ドジャース	47
生　野	生野ファイターズ	48
住之江	住之江シャークス	49
池　田	池田ウイングス	50
西　宮	北夙川少年野球	51
住　吉	住吉ニューオリオンズ	52
城　東	大阪クーガース	53
MINATO	市岡　アトミック	54
貝塚熊取	熊取ジャガーズ	55
阿倍野	常盤スワローズ	56
城　東	オール今福ジャガーズ	57
箕　面	箕面モンキーズ	58
池　田	池田イーグルス	59
西	九条東子供会ライナーズ	60
池　田	石橋南ブレーブス	61
平　野	北出戸モンスターズ	62
吹　田	吹田千二クラブ	63
此　花	酉　島　つ　く　し	64
高　槻	竹の内ファイターズ	65
堺	仁徳ヤンガース	66
豊　中	旭丘サンバーズ	67
西　成	西　成ホークス	68
都　島	東都島スポーツ少年団	69
住　吉	大阪ゴールデンファイヤー	70
神戸市	本山フレンズ	71
城　東	ジュニアコンドルス	72
西連合	野田ファイターズ	73